Prises à droite = appareil symétrique

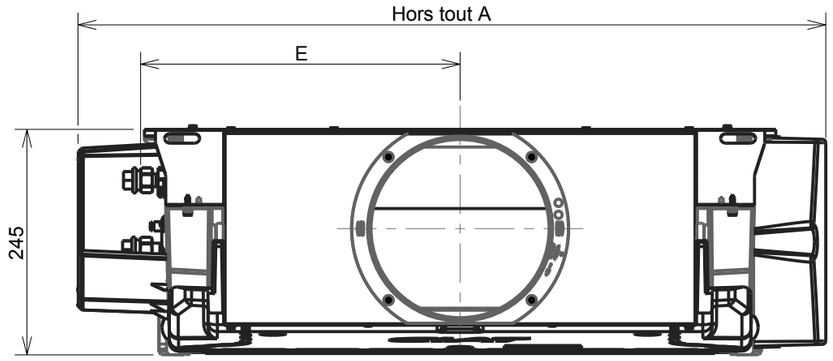

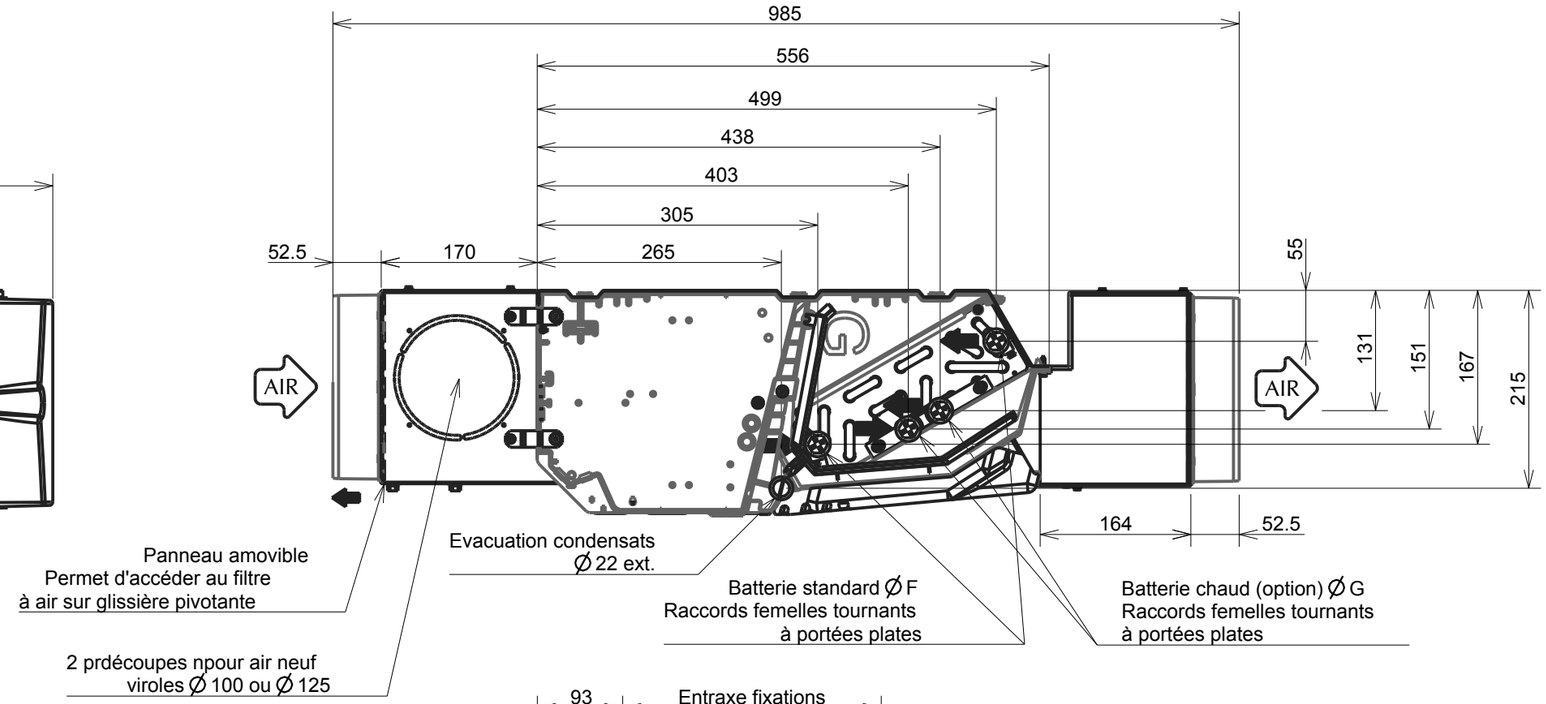

Vues face au soufflage

L'entraxe et le nombre de viroles sont identiques
entre la reprise et le soufflage de l'appareil

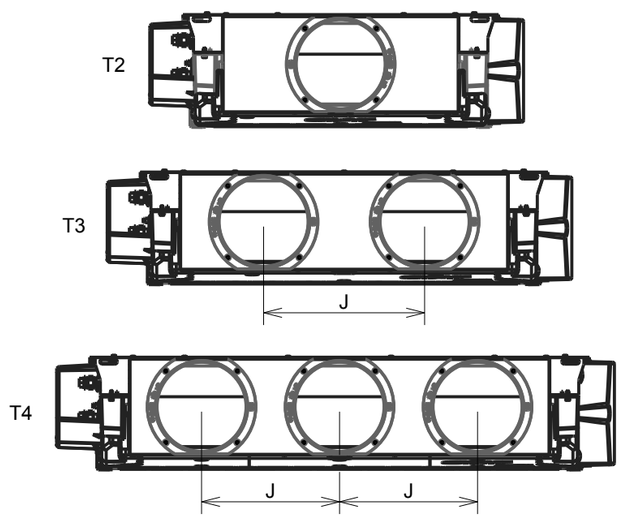

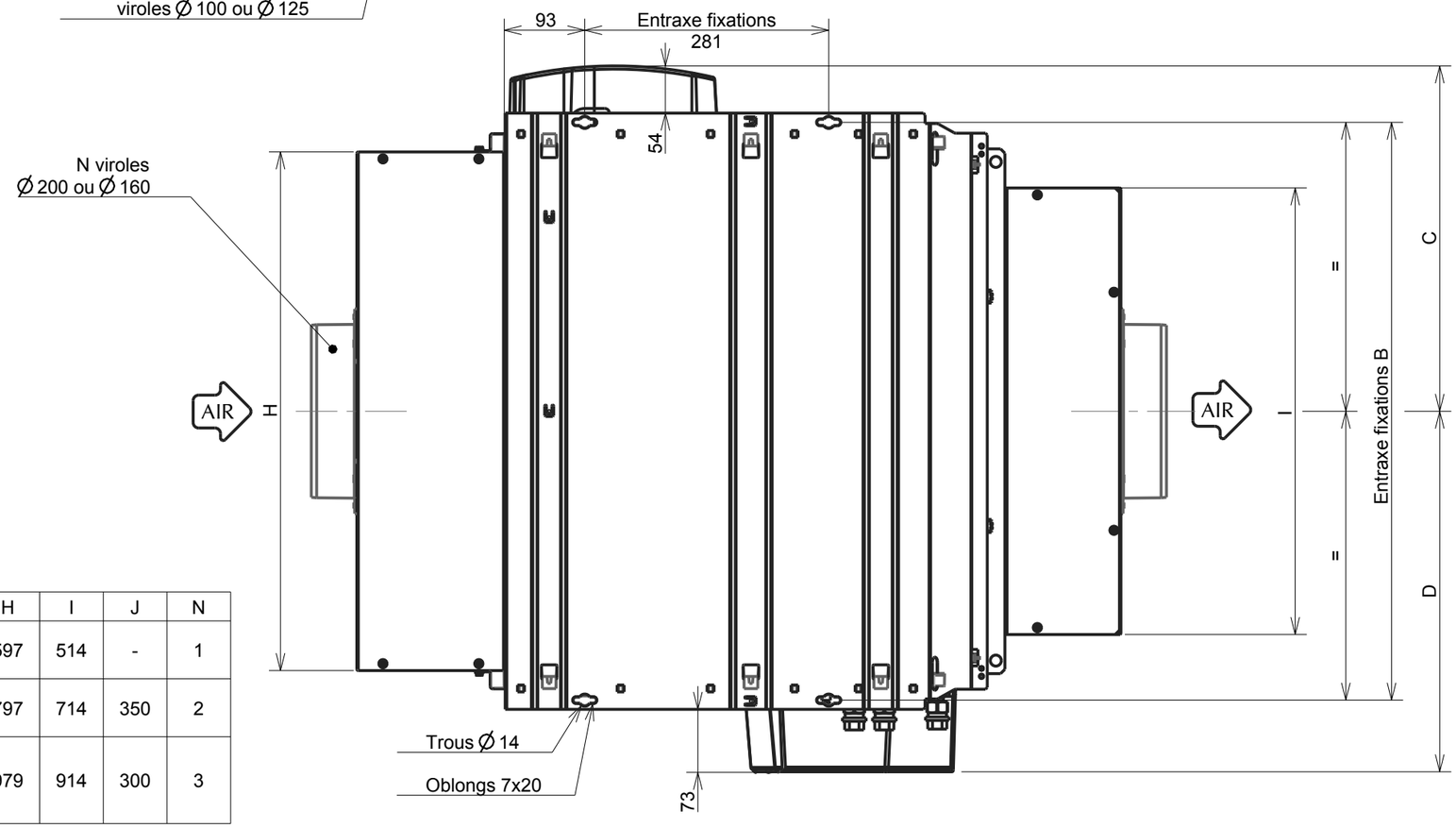

TAILLE	REF	A	B	C	D	E	ØF	ØG	H	I	J	N
T2	202A-202B-202C-202D	815	665	397	415	347	G 1/2	-	597	514	-	1
	204X						G 1/2	G 1/2				
T3	302A-302B-302C-302D	1015	865	497	515	447	G 1/2	-	797	714	350	2
	304X						G 1/2	G 1/2				
T4	402A-402C	1215	1065	597	615	547	G 1/2	-	979	914	300	3
	402B-402D						G 3/4	-				
	404X						G 1/2	G 1/2				

MODIFIE PAR : ... DATE : ...	MODIFICATION : ...		REFERENCE : ...				
N° OMT : ... DATE : ...	DESIGNATION : ENCOMBREMENT NCH H	APPAREIL OU UNITE :	CIAT	ECHELLE 0.150	FOLIO 1/1	FORMAT A3	NUMERO DE PLAN 7511519	INDICE 00
DESSINE PAR : N. JIGUET DATE : ...	PRISES A GAUCHE - RACCORDEMENTS COTE OPP	MAJOR LINE T2, T3 ET T4					

CE DOCUMENT EST LA PROPRIETE DE CIAT, IL NE PEUT PAS ETRE UTILISE, REPRODUIT OU COMMUNIQUE SANS AUTORISATION ECRITE