1	2	3	4	5	6	7	8	9	10	11	12	13	14	15	16	17	18	19	20	21	22	23	24	25	26	27	28	29	30

CONEXIONES FABRICA
RACCORDEMENTS USINE
FACTORY CONNECTION

CONEXIONES CLIENTE
RACCORDEMENTS CLIENT
CONNECTED BY CUSTOMER

Terminal	Connection
1	LINEA/LIGNE/PHASE 230 V....
2	NEUTRO/NEUTRE/NEUTRAL 230 V
3	LINEA/LIGNE/PHASE 24 V.....
4	NEUTRO/NEUTRE/NEUTRAL 24 V.
5	MANDO ON/OFF REMOTO ..COMMANDE ON/OFF A DISTANCE CONTROL ON/OFF REMOTE
6	
7	CONTACTO FALLO GENERAL ..CONTACT DEFAUT GENERAL FAULT GENERAL CONTACT
8	
10	COMUN PROTECCIONES COMMUM DES PROTECTIONS... PROTECTION COMMOM
11	..CONEXION INTERRUPTOR DE CAUDAL / CONNECTION FLOW SWITCH
12	..CONEXION CONTACTO AUXILIAR BOMBA DE CIRCULACION DEL CIRCUITO DE RECUPERACION
13	
14	CONEXION SONDA T+H AMBIENTE ...RACCORDEMENT SONDE T+H D´AMBIANCE CONNECTION AMBIENT T+H SENSOR
15	
16	..RX/TX-
17	..RX/TX+
18	..GND
19	SONDA AIRE DE MEZCLA ...SONDE AIR DE MELANGE AIR MIXING SENSOR
20	
21	CONEXION SONDA T+H EXTERIOR ...RACCORDEMENT SONDE T+H EXTERIEURE CONNECTION EXTERNAL T+H SENSOR (OPTION A)
22	
23	..RX/TX-
24	..RX/TX+
25	..GND
26	OPTION A: CONEXION SERVOMOTOR ..RACCORDEMENT SERVOMOUTEUR CONNECTION SERVOENGINE
27	
28	
29	OPT C: CONEXION VALVULA BAT. AGUA CALIENTE RACCORDEMENT VANNE BAT. EAU CHAUDE CONNECTION HOT WATER COIL VALVE
30	
31	

CONEXIONES FABRICA
RACCORDEMENTS USINE
FACTORY CONNECTION

CONEXIONES CLIENTE
RACCORDEMENTS CLIENT
CONNECTED BY CUSTOMER

Terminal	Connection
32	OPTION D: CONEXION VALVULA INTERCAMBIADOR PISCINA ...RACCORDEMENT VANNE ECHANGEUR PISCINE CONNECTION SWIMMING POOL EXCHANGER VALVE
33	
34	
35	CONEXION SONDA IMPULSION PISCINA ...RACCORDEMENT SONDE SOUFFLAGE PISCINE CONNECTION SWIMMING POOL DISCHARGE SENSOR
36	
37	SONDA AGUA RETORNO INTERCAMBIADOR/ ...SONDE EAU DE REPRIS ACHANGEUR EXCHANGER EXTERNAL WATER SENSOR
38	...COMUN SONDAS
39	SONDA AGUA IMPULSION INTERCAMBIADOR ...SONDE EAU REPRIS ECHANGEUR EXCHANGER DISCHARGE WATER SENSOR
41	...SONDA AIRE RETORNO/SONDE AIR DE REPRIS/RETURN AIR SENSOR
42	...COMUN SONDAS
43	SONDA AIRE IMPULSION ...SONDE AIR DE SOUFFLAGE DISCHARGE AIR SENSOR
45	CONEXION SONDA CO2 Y/O VOC ..RACCORDEMENT SONDE CO2 Y/O VOC CONNECTION SENSOR CO2 Y/O VOC (OPTION M)
46	
47	
49	OPTION S: DETECTOR DE HUMO DETECTEUR DE FUMEES..... SMOKE DETECTOR
50	
51	LINEA 230 V..... CONEXIONES TERMOSTATO mAT ....RACCORDEMENT THERMOSTAT mAT CONNECTION THERMOSTAT mAT (OPTION F2)
52	NEUTRO 230V.....
55	.....RX/TX- DETECTOR FUGAS REFRIGERANTE DETECCIÓN FUITE REFRIGERANT REFRIGERANT LEAK DETECTOR (OPTION Z)
56	.....RX/TX+
57	.....GND

MODICADO POR: MODIFIÉ PAR: MODIFIED BY:	C.R.G.	FECHA: DATE: DATE:	05/03/2015	SERIE :	BCP	MODELO: MODELE:	140-180
MODIFICACION: MODIFICATION:	SONDA T+H EXTERIOR - OPC A			V° B°		NP:	77140D3-02
SUSTITUYE A: REMPLACE: TAKE:	77140D1-01	SUSTITUIDO POR: REMPLACÉ PAR: TAKE BY:	-			NF:	-

GRUPO DE DESHUMECTACION POR BOMBA DE CALOR
OPCIONALES: BATERIA AGUA CALIENTE. INTERCAMBIADOR PISCINA. REG. CIAT-POOL.

2 COMPRESORES/2 CIRCUITOS
2 COMPRESSEURS/2 CIRCUITS
2 COMPRESSORS/2 CIRCUITS

PAGINA PAGE	TENSION VOLTAGE
1 / 16	400/3/50

1	2	3	4	5	6	7	8	9	10	11	12	13	14	15	16	17	18	19	20	21	22	23	24	25	26	27	28	29	30

OPCIONALES / OPTIONS

A - FREECOOLING Pg 4,8,9
FREECOOLING
FREECOOLING

B - VENTILADOR RETORNO CENTRIFUGO - Pg 3,4,8
VENTILATEUR DE REPRISE CENTRIFUGE
RETURN CENTRIFUGAL FAN

C - BATERIA AGUA CALIENTE - Pg 4,5,6,8
BATTERIE EAU CHAUDE
HOT WATER COIL

D - INTERCAMBIADOR PISCINA - Pg 4,5,8
ECHANGEUR PISCINE
SWIMMING POOL EXCHANGER

E - MANDO COMPATIDO REMOTO Pg 12
COMMANDE PARTAGÉ LOCAL
REMOTE SHARE CONTROL

F1- MANDO PRIVADO LOCAL - pg 5,12
COMMANDE PRIVÉ LOCAL
LOCAL PRIVATE CONTROL

F2- TERMINAL DE USUARIO TCO - pg 5,12,13
TERMINAL D´ULILISATEUR TCO
TCO USER TERMINALL

K - DETECTOR FILTRO SUCIO - Pg 6
ENCRASSEMENT FILTRES
FILTER CLOGGING

L- RESISTENCIAS ELECTRICAS - Pg 3,7
BATTERIES ELECTRIQUES
ELECTRIC COIL

I - TARJETA SERIAL RS485 - Pg
CARTE SERIAL RS485
RS485 SERIAL

M - SENSOR CALIDAD AIRE AMBIENTE - pg 10
SONDE QUALITÉ AIR AMBIANCE
AIR QUALITY SENSOR FOR AMBIENT

Q - CONTROL CAUDAL DE AIRE - Pg 6
CONTROLE DEBIT D´AIR
AIR FLOW CONTROL

S - DETECTOR DE HUMOS - Pg 6,11
DETECTION DE FUMEES
SMOKE DETECTION

Z- DETECTOR DE FUGAS DE REFRIGERANTE - Pg 13
DETECCIÓN FUITE DE REFRIGERANT
REFRIGERANT LEAK DETECTOR

AA- ALIMENTACION CON NEUTRO - Pg 3,4
ALIMENTATION AVEC NEUTRE
POWER SUPPLY WITH NEUTRAL

AB- ALIMENTACION SIN NEUTRO - Pg 3,4
ALIMENTATION SANS NEUTRE
POWER SUPPLY WITHOUT NEUTRAL

AC- ANTIHIELO BAC BAJA TEMPERATURA - Pg 6,8
ANTIGEL BAC BASSE TEMEPRATURE
BAC ANTIFREEZE LOW TEMEPRATURE

MODICADO POR: MODIFIÉ PAR: MODIFIED BY:	C.R.G.	FECHA: DATE: DATE:	05/03/2015	SERIE :	BCP	MODELO: MODELE:	140-180 _	GRUPO DE DESHUMECTACION POR BOMBA DE CALOR OPCIONALES: BATERIA AGUA CALIENTE. INTERCAMBIADOR PISCINA. REG. CIAT-POOL.	2 COMPRESORES/2 CIRCUITOS 2 COMPRESSEURS/2 CIRCUITS 2 COMPRESSORS/2 CIRCUITS
MODIFICACION: MODIFICATION:	SONDA T+H EXTERIOR - OPC A _			Vº Bº		NP:	77140D3-02	_ _ _	PAGINA PAGE / TENSION VOLTAGE
SUSTITUYE A: REMPLACE: TAKE:	77140D1-01	SUSTITUIDO POR: REMPLACÉ PAR: TAKE BY:	_			NF:	_	_ _ _	2/16 / 400/3/50

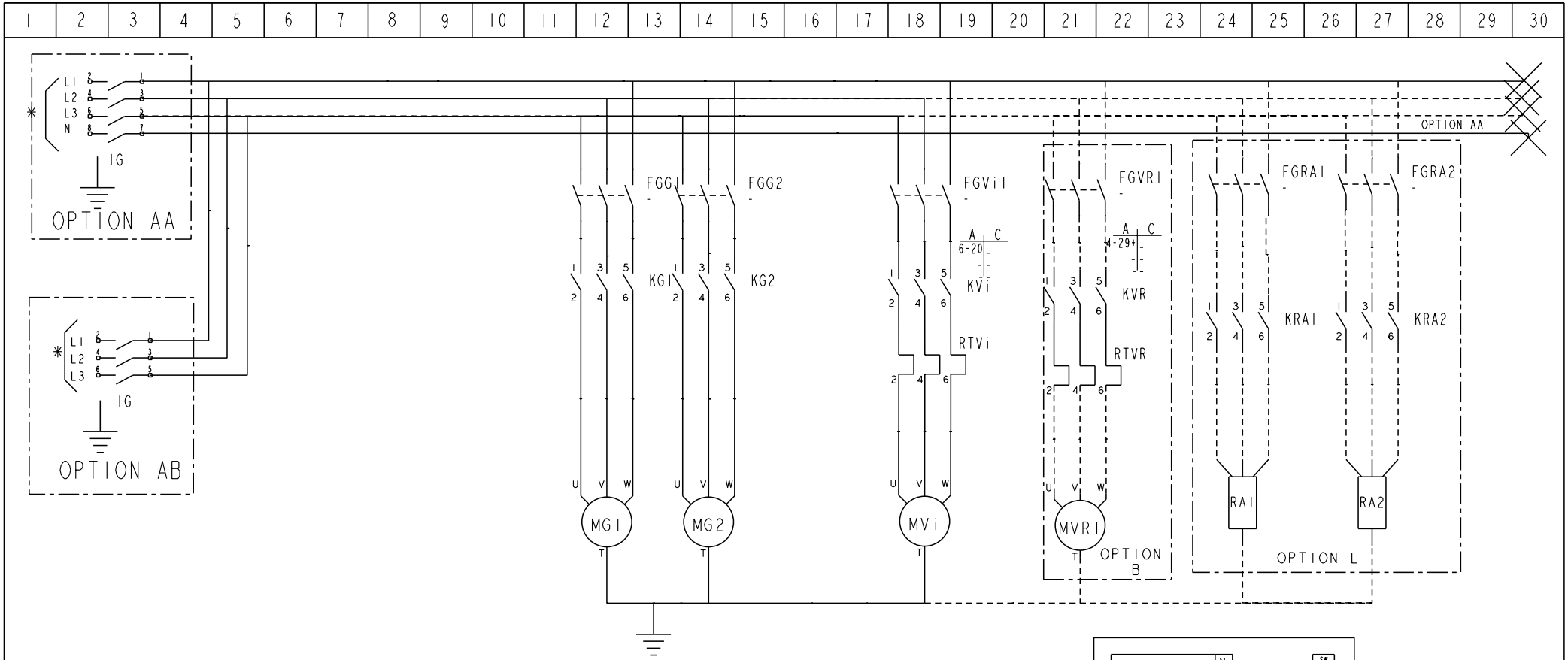

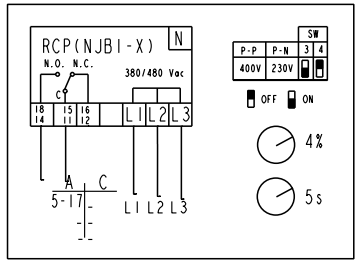

RELE CONTROL FASES
RELAIS CONTROLE PHASES
PHASE RELAY

CONEXION DE LA ALIMENTACION EN EL INTERRUPTOR GENERAL
* RACCORDER L'ALIMENTATION SUR L'INTERRUPTEUR SECTIONNEUR GENERAL
CONNECTING SUPPLY IN MAIN SWITCH ISOLATOR

MODICADO POR: / MODIFIÉ PAR: / MODIFIED BY:	C.R.G.	FECHA: / DATE: / DATE:	05/03/2015	SERIE :	BCP	MODELO: / MODELE:	140-180 / _	GRUPO DE DESHUMECTACION POR BOMBA DE CALOR OPCIONALES: BATERIA AGUA CALIENTE. INTERCAMBIADOR PISCINA. REG. CIAT-POOL.	2 COMPRESORES/2 CIRCUITOS 2 COMPRESSEURS/2 CIRCUITS 2 COMPRESSORS/2 CIRCUITS
MODIFICACION: / MODIFICATION:	SONDA T+H EXTERIOR - OPC A _			Vº Bº		NP:	77140D3-02	_ _ _	PAGINA / PAGE:
SUSTITUYE A: / REMPLACE: / TAKE:	77140D1-01	SUSTITUIDO POR: / REMPLACÉ PAR: / TAKE BY:	_		CIAT	NF:	_	_ _ _	3/16
									TENSION / VOLTAGE: 400/3/50

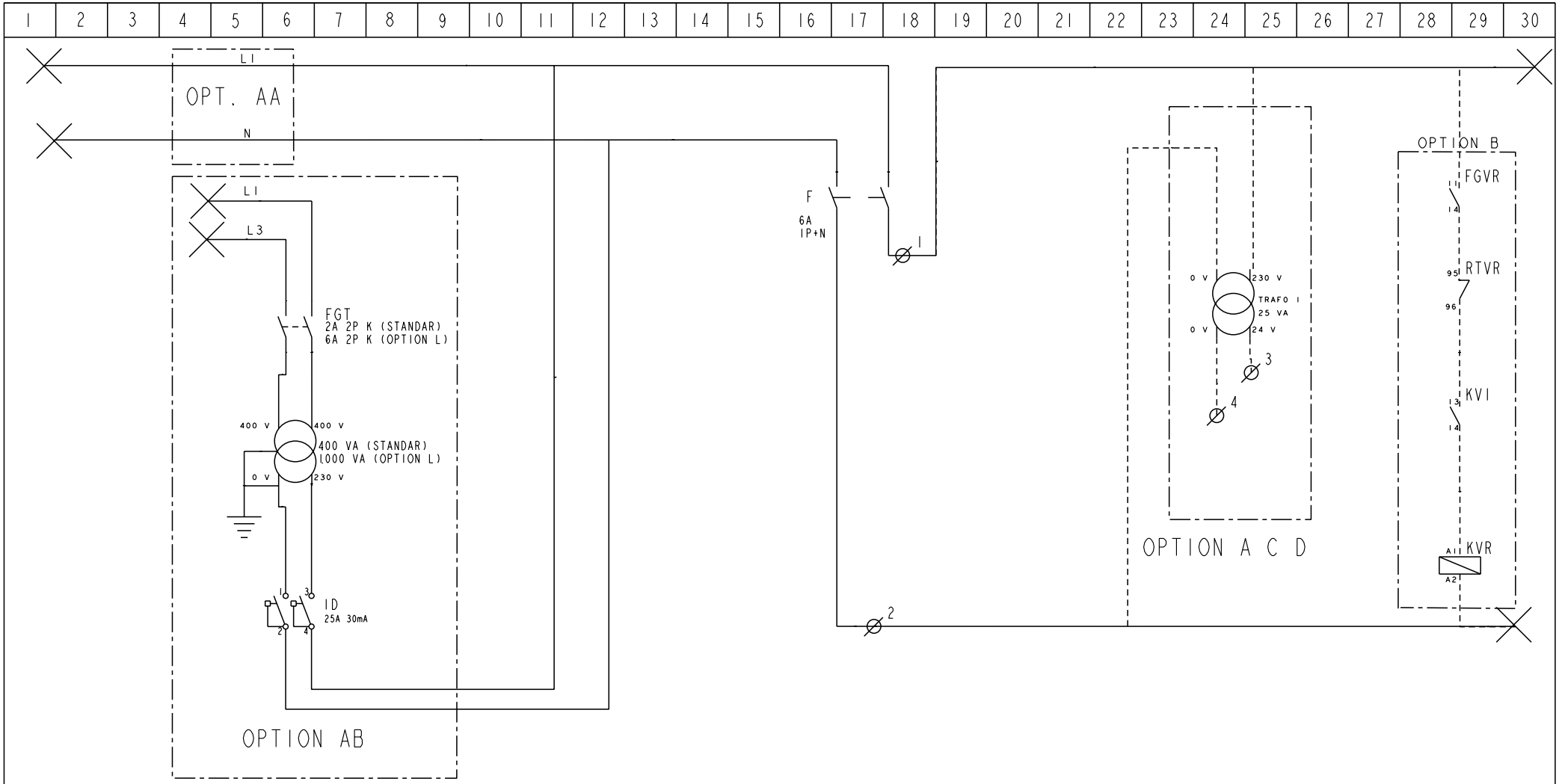

MODICADO POR: MODIFIÉ PAR: MODIFIED BY:	C.R.G.	FECHA: DATE: DATE:	05/03/2015	SERIE :	BCP	MODELO: MODELE:	140-180 _	GRUPO DE DESHUMECTACION POR BOMBA DE CALOR OPCIONALES: BATERIA AGUA CALIENTE. INTERCAMBIADOR PISCINA. REG. CIAT-POOL.	2 COMPRESORES/2 CIRCUITOS 2 COMPRESSEURS/2 CIRCUITS 2 COMPRESSORS/2 CIRCUITS
MODIFICACION: MODIFICATION:	SONDA T+H EXTERIOR - OPC A _			Vº Bº		NP:	77140D3-02	_ _ _	PAGINA PAGE: TENSION VOLTAGE
SUSTITUYE A: REMPLACE: TAKE:	77140D1-01	SUSTITUIDO POR: REMPLACÉ PAR: TAKE BY:	_			NF:	_	_ _ _	4/16 400/3/50

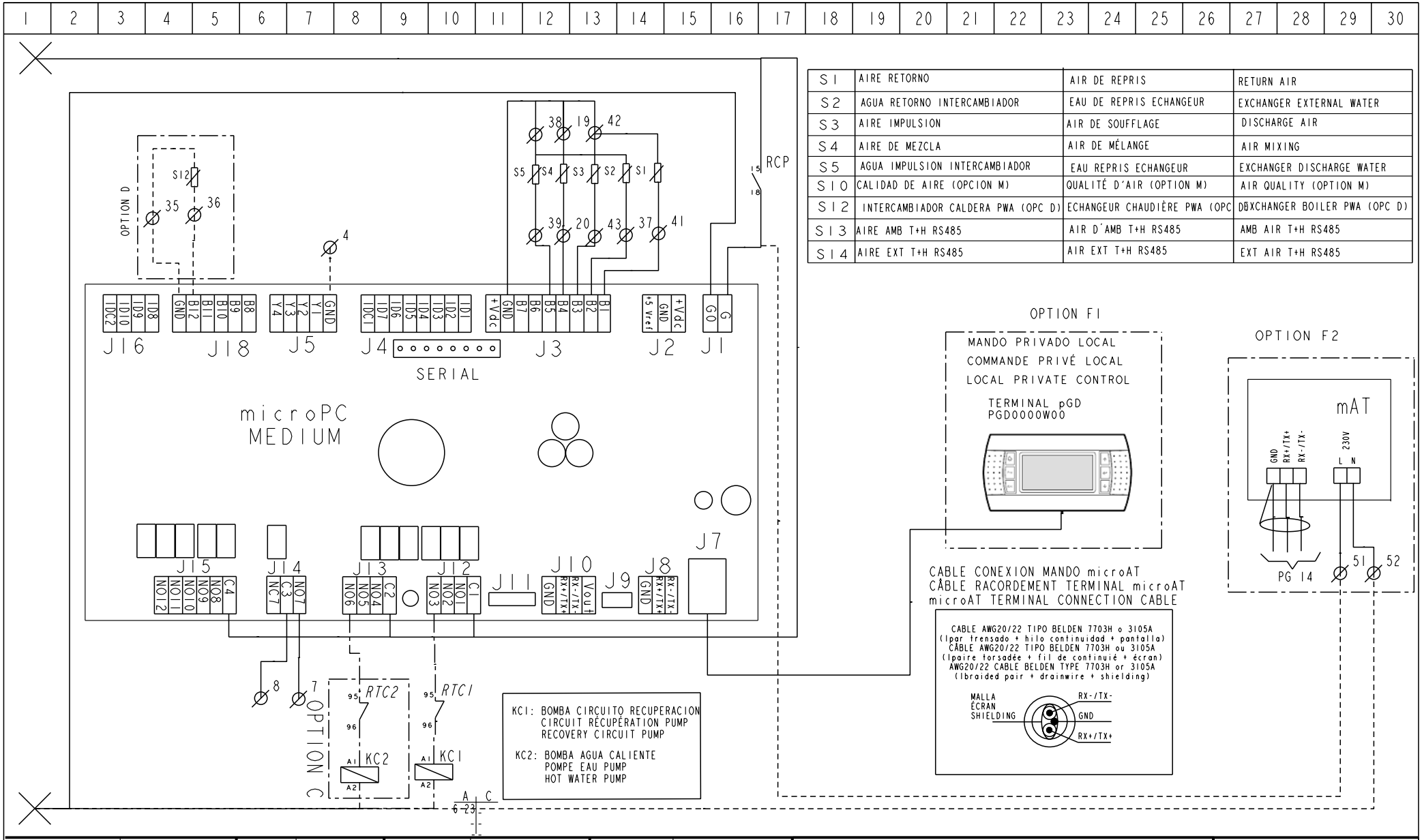

S1	AIRE RETORNO	AIR DE REPRIS	RETURN AIR
S2	AGUA RETORNO INTERCAMBIADOR	EAU DE REPRIS ECHANGEUR	EXCHANGER EXTERNAL WATER
S3	AIRE IMPULSION	AIR DE SOUFFLAGE	DISCHARGE AIR
S4	AIRE DE MEZCLA	AIR DE MÉLANGE	AIR MIXING
S5	AGUA IMPULSION INTERCAMBIADOR	EAU REPRIS ECHANGEUR	EXCHANGER DISCHARGE WATER
S10	CALIDAD DE AIRE (OPCION M)	QUALITÉ D'AIR (OPTION M)	AIR QUALITY (OPTION M)
S12	INTERCAMBIADOR CALDERA PWA (OPC D)	ECHANGEUR CHAUDIÈRE PWA (OPC D)	EXCHANGER BOILER PWA (OPC D)
S13	AIRE AMB T+H RS485	AIR D'AMB T+H RS485	AMB AIR T+H RS485
S14	AIRE EXT T+H RS485	AIR EXT T+H RS485	EXT AIR T+H RS485

MODICADO POR: MODIFIÉ PAR: MODIFIED BY:	C.R.G.	FECHA: DATE: DATE:	05/03/2015	SERIE :	BCP	MODELO: MODELE:	140-180
MODIFICACION: MODIFICATION:	SONDA T+H EXTERIOR - OPC A			Vº Bº		NP:	77140D3-02
SUSTITUYE A: REMPLACE: TAKE:	77140D1-01	SUSTITUIDO POR: REMPLACÉ PAR: TAKE BY:	-			NF:	

GRUPO DE DESHUMECTACION POR BOMBA DE CALOR
OPCIONALES: BATERIA AGUA CALIENTE. INTERCAMBIADOR PISCINA. REG. CIAT-POOL.

2 COMPRESORES/2 CIRCUITOS
2 COMPRESSEURS/2 CIRCUITS
2 COMPRESSORS/2 CIRCUITS

PAGINA PAGE	TENSION VOLTAGE
5/16	400/3/50

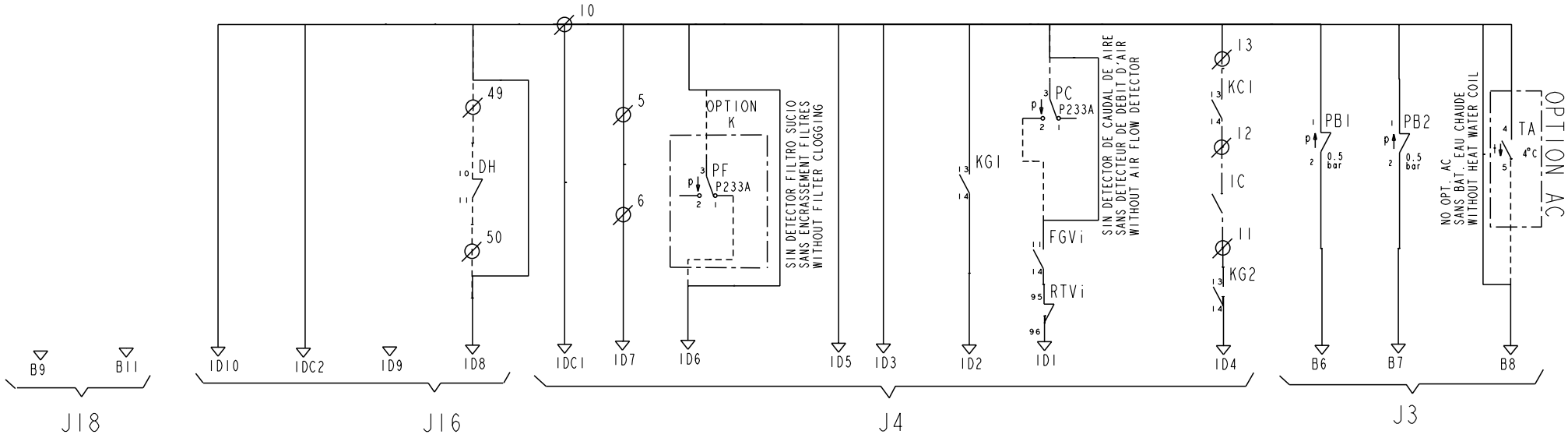

MODICADO POR: MODIFIÉ PAR: MODIFIED BY:	C.R.G.	FECHA: DATE: DATE:	05/03/2015	SERIE :	BCP	MODELO: MODELE:	140-180 _
MODIFICACION: MODIFICATION:	SONDA T+H EXTERIOR - OPC A _			Vº Bº		NP:	77140D3-02
SUSTITUYE A: REMPLACE: TAKE:	77140D1-01	SUSTITUIDO POR: REMPLACÉ PAR: TAKE BY:	_			NF:	_

GRUPO DE DESHUMECTACION POR BOMBA DE CALOR
OPCIONALES: BATERIA AGUA CALIENTE. INTERCAMBIADOR
PISCINA. REG. CIAT-POOL.

2 COMPRESORES/2 CIRCUITOS
2 COMPRESSEURS/2 CIRCUITS
2 COMPRESSORS/2 CIRCUITS

PAGINA PAGE	TENSION VOLTAGE
6 / 16	400/3/50

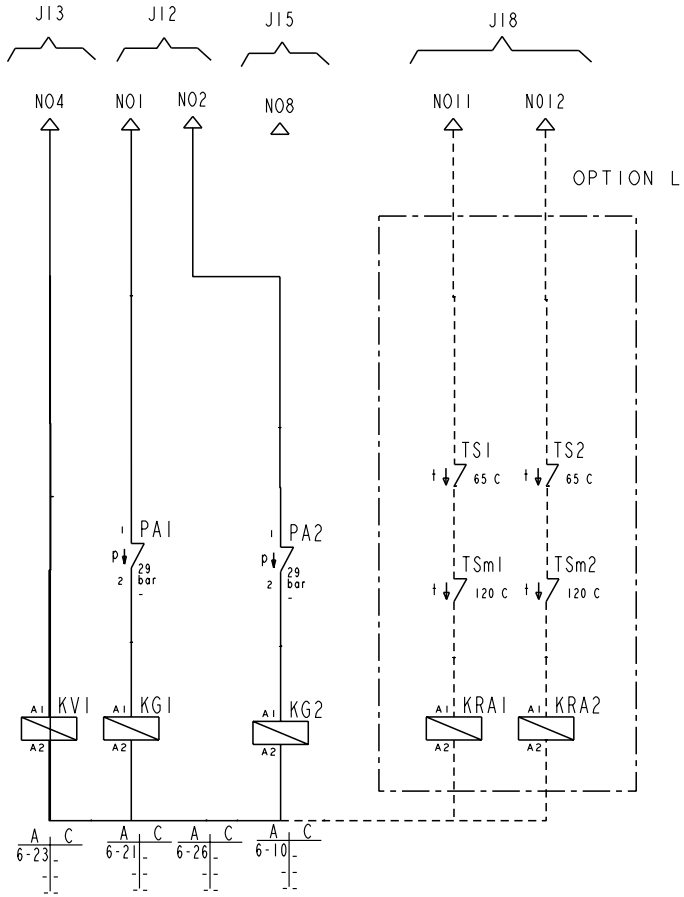

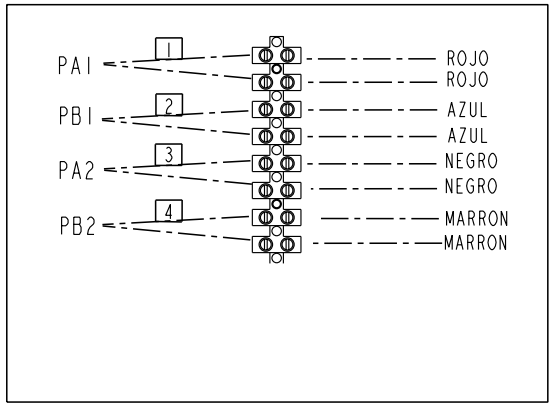

CAJA DE CONEXION PRESOSTATOS DE ALTA Y BAJA
CAJA 100 X 100 PVC

MODICADO POR: / MODIFIÉ PAR: / MODIFIED BY:	C.R.G.	FECHA: / DATE: / DATE:	05/03/2015	SERIE :	BCP	MODELO: / MODELE:	140-180 / _
MODIFICACION: / MODIFICATION:	SONDA T+H EXTERIOR - OPC A _			Vº Bº		NP:	77140D3-02
SUSTITUYE A: / REMPLACE: / TAKE:	77140D1-01	SUSTITUIDO POR: / REMPLACÉ PAR: / TAKE BY:	_			NF:	_

GRUPO DE DESHUMECTACION POR BOMBA DE CALOR
OPCIONALES: BATERIA AGUA CALIENTE. INTERCAMBIADOR PISCINA. REG. CIAT-POOL.

2 COMPRESORES/2 CIRCUITOS
2 COMPRESSEURS/2 CIRCUITS
2 COMPRESSORS/2 CIRCUITS

PAGINA / PAGE	TENSION / VOLTAGE
7/16	400/3/50

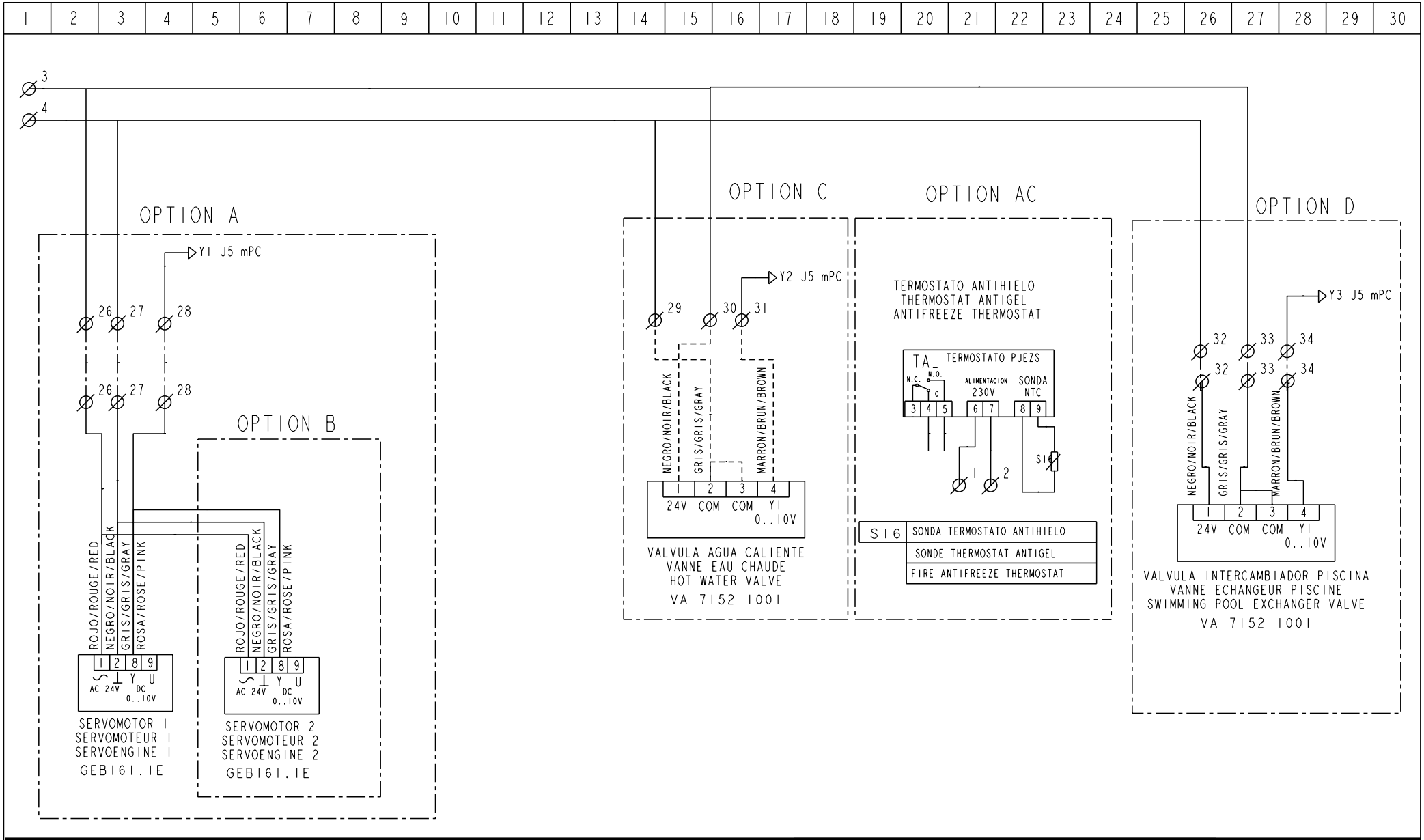

MODICADO POR: MODIFIÉ PAR: MODIFIED BY:	C.R.G.	FECHA: DATE: DATE:	05/03/2015	SERIE :	BCP	MODELO: MODELE:	140-180
MODIFICACION: MODIFICATION:	SONDA T+H EXTERIOR - OPC A			V° B°		NP:	77140D3-02
SUSTITUYE A: REMPLACE: TAKE:	77140D1-01	SUSTITUIDO POR: REMPLACÉ PAR: TAKE BY:	-			NF:	-

GRUPO DE DESHUMECTACION POR BOMBA DE CALOR
OPCIONALES: BATERIA AGUA CALIENTE. INTERCAMBIADOR PISCINA. REG. CIAT-POOL.

2 COMPRESORES/2 CIRCUITOS
2 COMPRESSEURS/2 CIRCUITS
2 COMPRESSORS/2 CIRCUITS

PAGINA PAGE	TENSION VOLTAGE
8/16	400/3/50

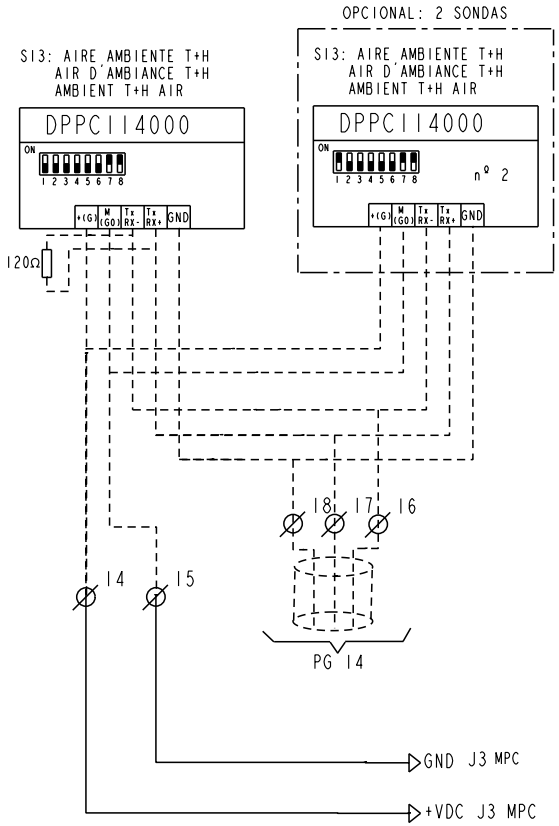

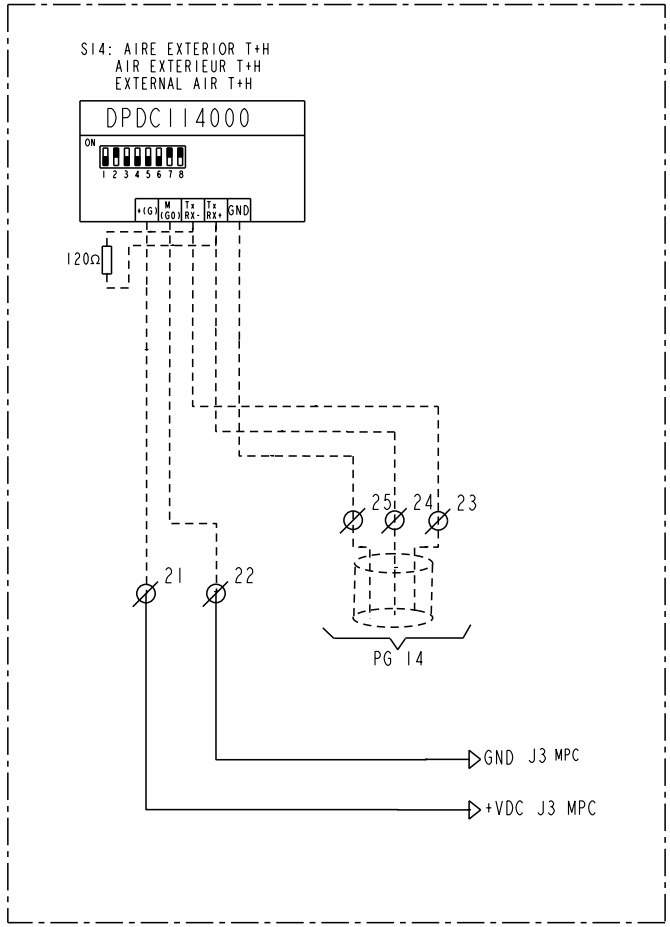

MODICADO POR: MODIFIÉ PAR: MODIFIED BY:	C.R.G.	FECHA: DATE: DATE:	05/03/2015	SERIE :	BCP	MODELO: MODELE:	140-180 _
MODIFICACION: MODIFICATION:	SONDA T+H EXTERIOR - OPC A _			Vº Bº		NP:	77140D3-02
SUSTITUYE A: REMPLACE: TAKE:	77140D1-01	SUSTITUIDO POR: REMPLACÉ PAR: TAKE BY:	_			NF:	_

GRUPO DE DESHUMECTACION POR BOMBA DE CALOR
OPCIONALES: BATERIA AGUA CALIENTE. INTERCAMBIADOR PISCINA. REG. CIAT-POOL.

2 COMPRESORES/2 CIRCUITOS
2 COMPRESSEURS/2 CIRCUITS
2 COMPRESSORS/2 CIRCUITS

PAGINA PAGE	TENSION VOLTAGE
9 / 16	400/3/50

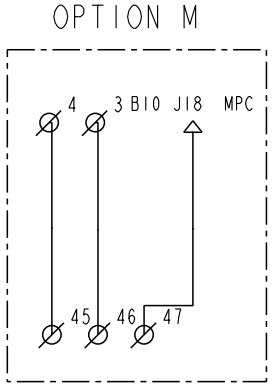

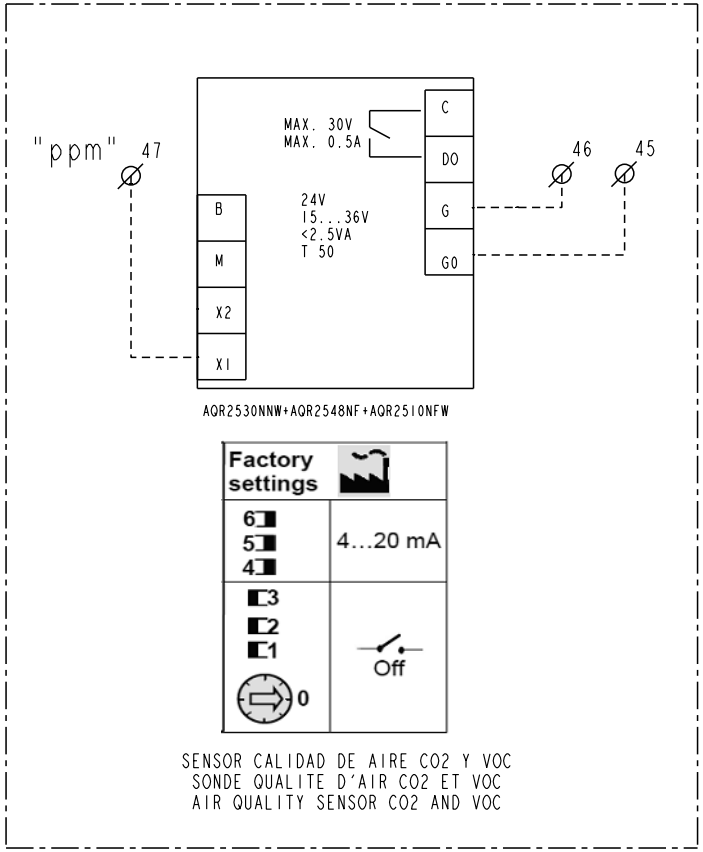

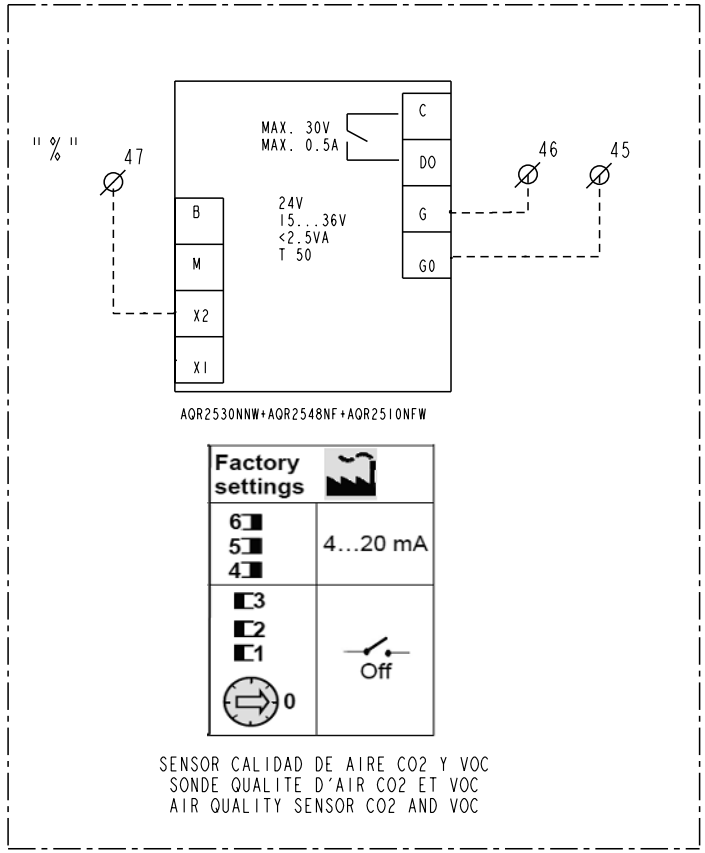

MODICADO POR: / MODIFIÉ PAR: / MODIFIED BY:	C.R.G.	FECHA: / DATE: / DATE:	05/03/2015	SERIE :	BCP	MODELO: / MODELE:	140-180 / _
MODIFICACION: / MODIFICATION:	SONDA T+H EXTERIOR - OPC A / _			V° B°		NP:	77140D3-02
SUSTITUYE A: / REMPLACE: / TAKE:	77140D1-01	SUSTITUIDO POR: / REMPLACÉ PAR: / TAKE BY:	_			NF:	_

GRUPO DE DESHUMECTACION POR BOMBA DE CALOR
OPCIONALES: BATERIA AGUA CALIENTE. INTERCAMBIADOR PISCINA. REG. CIAT-POOL.

2 COMPRESORES/2 CIRCUITOS
2 COMPRESSEURS/2 CIRCUITS
2 COMPRESSORS/2 CIRCUITS

PAGINA / PAGE	TENSION / VOLTAGE
10/16	400/3/50

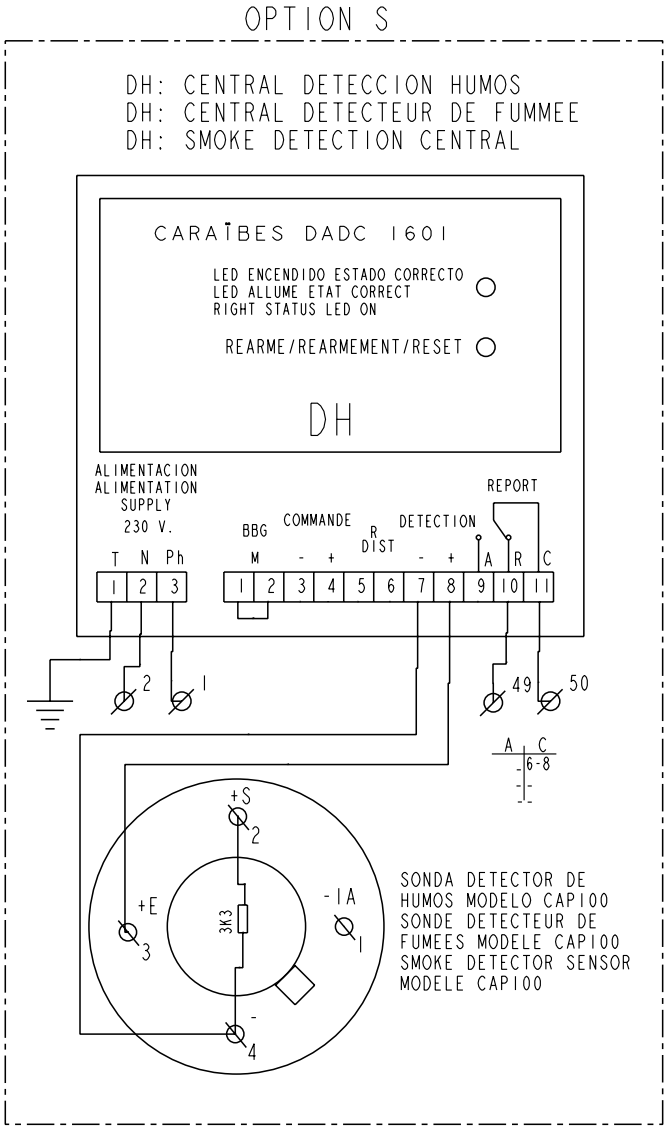

MODICADO POR: MODIFIÉ PAR: MODIFIED BY:	C.R.G.	FECHA: DATE: DATE:	05/03/2015	SERIE :	BCP	MODELO: MODELE:	140-180 _
MODIFICACION: MODIFICATION:	SONDA T+H EXTERIOR - OPC A _			V° B°		NP:	77140D3-02
SUSTITUYE A: REMPLACE: TAKE:	77140D1-01	SUSTITUIDO POR: REMPLACÉ PAR: TAKE BY:	_			NF:	_

GRUPO DE DESHUMECTACION POR BOMBA DE CALOR
OPCIONALES: BATERIA AGUA CALIENTE. INTERCAMBIADOR
PISCINA. REG. CIAT-POOL.

2 COMPRESORES/2 CIRCUITOS
2 COMPRESSEURS/2 CIRCUITS
2 COMPRESSORS/2 CIRCUITS

PAGINA PAGE	TENSION VOLTAGE
11/16	400/3/50

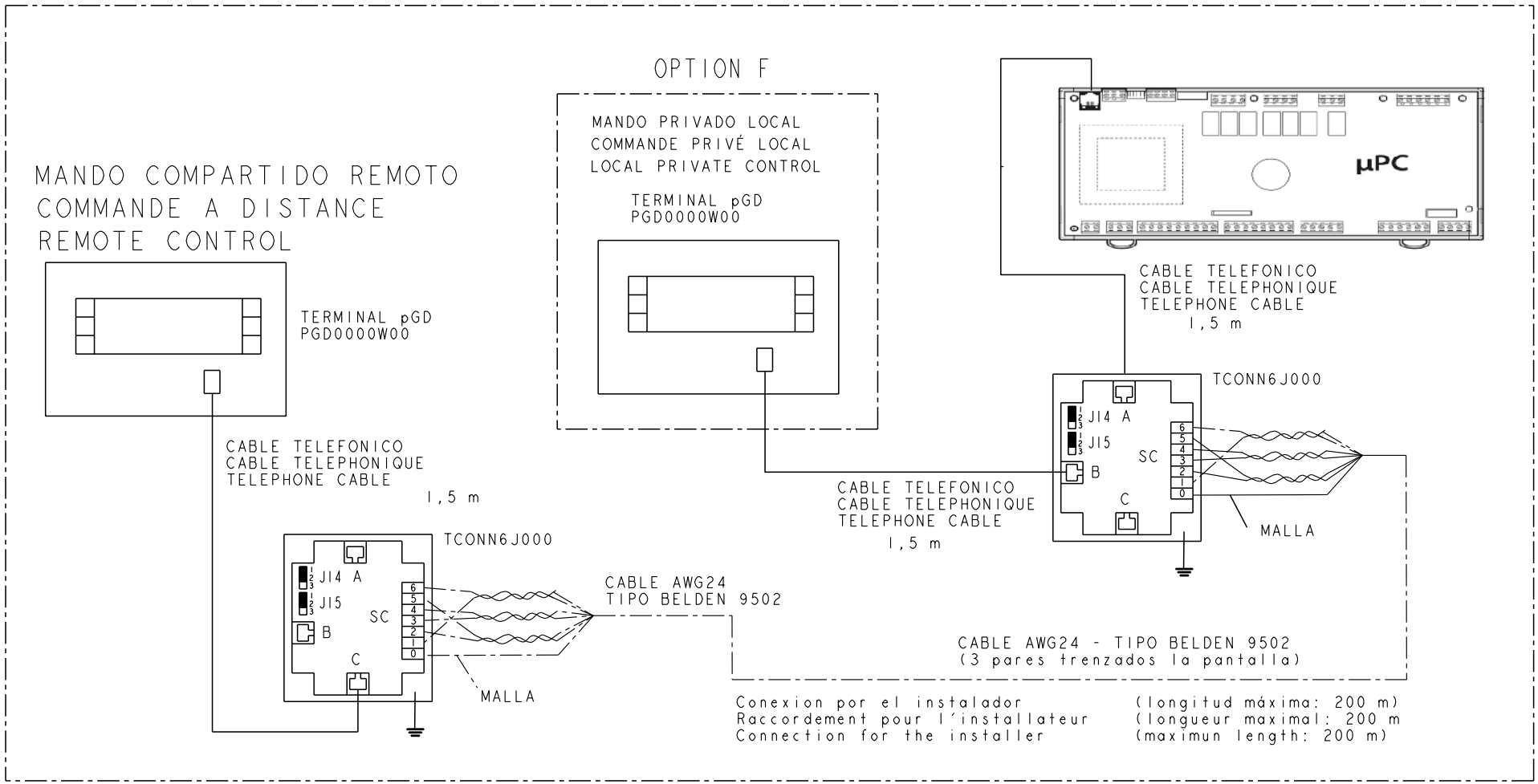

MODICADO POR: MODIFIÉ PAR: MODIFIED BY:	C.R.G.	FECHA: DATE: DATE:	05/03/2015	SERIE :	BCP	MODELO: MODELE:	140-180
MODIFICACION: MODIFICATION:	SONDA T+H EXTERIOR - OPC A			V° B°		NP:	77140D3-02
SUSTITUYE A: REMPLACE: TAKE:	77140D1-01	SUSTITUIDO POR: REMPLACÉ PAR: TAKE BY:	-			NF:	-

GRUPO DE DESHUMECTACION POR BOMBA DE CALOR
OPCIONALES: BATERIA AGUA CALIENTE. INTERCAMBIADOR PISCINA. REG. CIAT-POOL.

2 COMPRESORES/2 CIRCUITOS
2 COMPRESSEURS/2 CIRCUITS
2 COMPRESSORS/2 CIRCUITS

PAGINA PAGE	TENSION VOLTAGE
12/16	400/3/50

OPTION Z

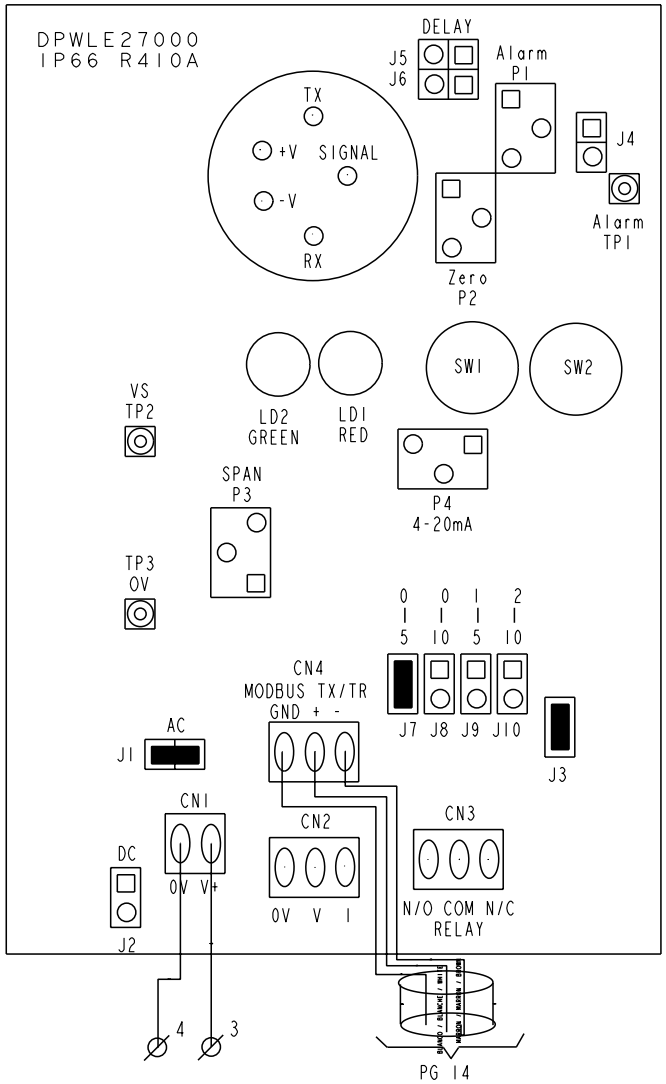

CONFIGURACION VELOCIDAD DE COMUNICACION
CONFIGURATION COMMUNICATION SPEED
(9600 bd)

PASOS /STEP :

1º
SW1 = E
SW2 = F

2º
QUITAR TENSION Y DAR TENSION / OFF POWER AND ON POWER

3º
VELOCIDAD COMUNICACION/ COMMUNICATION SPEED: 9600 bd

CONFIGURACION JUMPER / JUMPER CONFIGURATION

J1 = PRESENTE / PRESENT - AC

J2 = NO PRESENTE / NOT PRESENT - DC

J3 = PRESENTE / PRESENT - SEÑAL AUDIBLE HABILITADA / ENABLE AUDIBLE SIGNAL

J4 = JUMPER RESET

J5 -J6 = NO PRESENTE / NOT PRESENT - NO DELAY (RS-485 COMUNICATION)

SW1 = 6
SW2 = 0
} DIRECCION COMUNICACION - COMMUNICATION ADDRESS

MODICADO POR: MODIFIÉ PAR: MODIFIED BY:	C.R.G.	FECHA: DATE: DATE:	05/03/2015	SERIE :	BCP	MODELO: MODELE:	140-180 _	GRUPO DE DESHUMECTACION POR BOMBA DE CALOR OPCIONALES: BATERIA AGUA CALIENTE. INTERCAMBIADOR PISCINA. REG. CIAT-POOL.	2 COMPRESORES/2 CIRCUITOS 2 COMPRESSEURS/2 CIRCUITS 2 COMPRESSORS/2 CIRCUITS
MODIFICACION: MODIFICATION:	SONDA T+H EXTERIOR - OPC A _			Vº Bº		NP:	77140D3-02	_ _ _	PAGINA PAGE / TENSION VOLTAGE
SUSTITUYE A: REMPLACE: TAKE:	77140D1-01	SUSTITUIDO POR: REMPLACÉ PAR: TAKE BY:	_			NF:	_	_ _ _	13/16 / 400/3/50

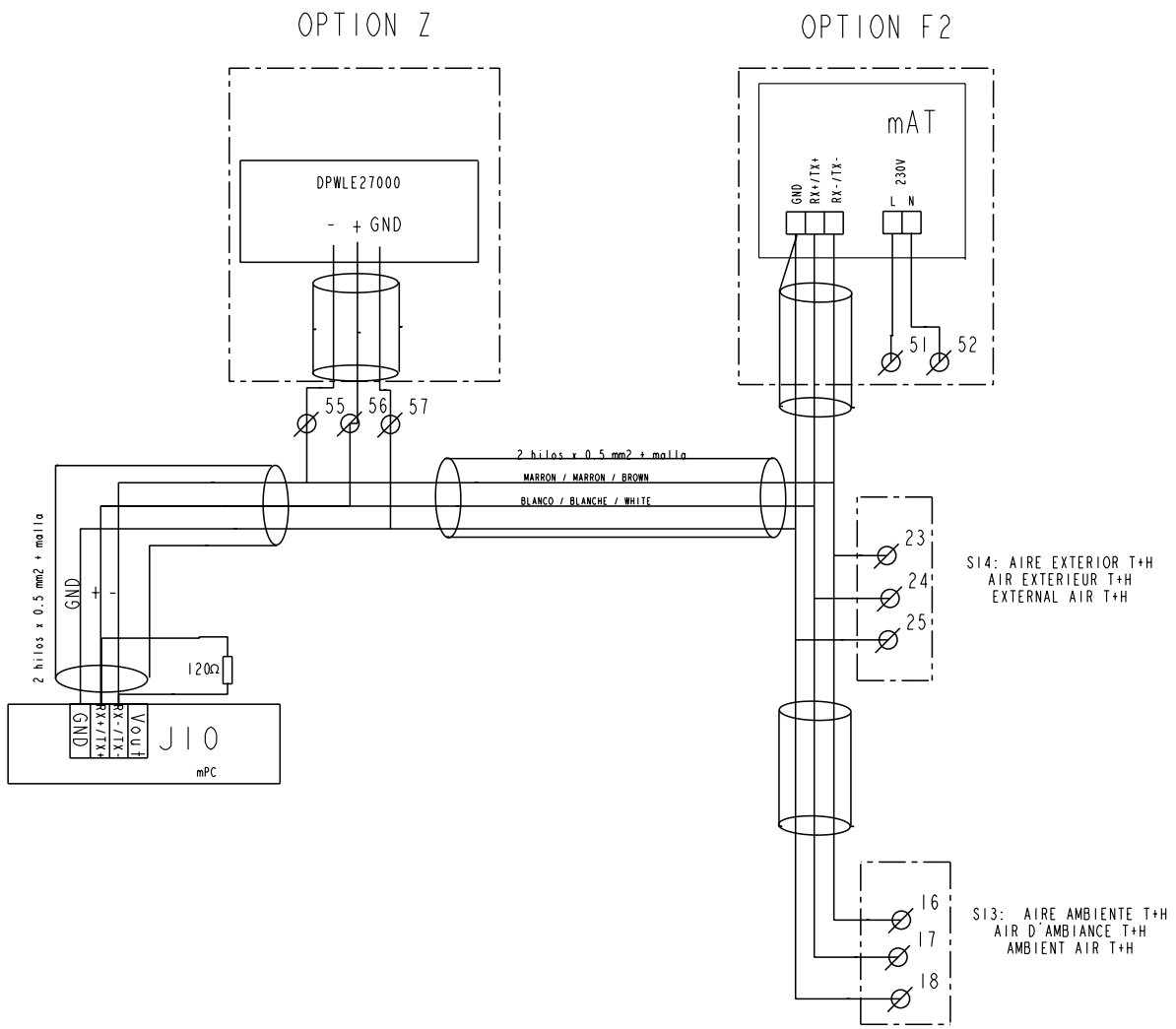

MODICADO POR: / MODIFIÉ PAR: / MODIFIED BY:	C.R.G.	FECHA: / DATE: / DATE:	05/03/2015	SERIE :	BCP	MODELO: / MODELE:	140-180 / _
MODIFICACION: / MODIFICATION:	SONDA T+H EXTERIOR - OPC A / _			Vº Bº		NP:	77140D3-02
SUSTITUYE A: / REMPLACE: / TAKE:	77140D1-01	SUSTITUIDO POR: / REMPLACÉ PAR: / TAKE BY:	_			NF:	_

GRUPO DE DESHUMECTACION POR BOMBA DE CALOR
OPCIONALES: BATERIA AGUA CALIENTE. INTERCAMBIADOR PISCINA. REG. CIAT-POOL.

2 COMPRESORES/2 CIRCUITOS
2 COMPRESSEURS/2 CIRCUITS
2 COMPRESSORS/2 CIRCUITS

PAGINA / PAGE	TENSION / VOLTAGE
14/16	400/3/50

IMPLANTACION DE PLETINA
IMPLANTATION DE PLATINE
ELECTRICAL PANEL LOCATION

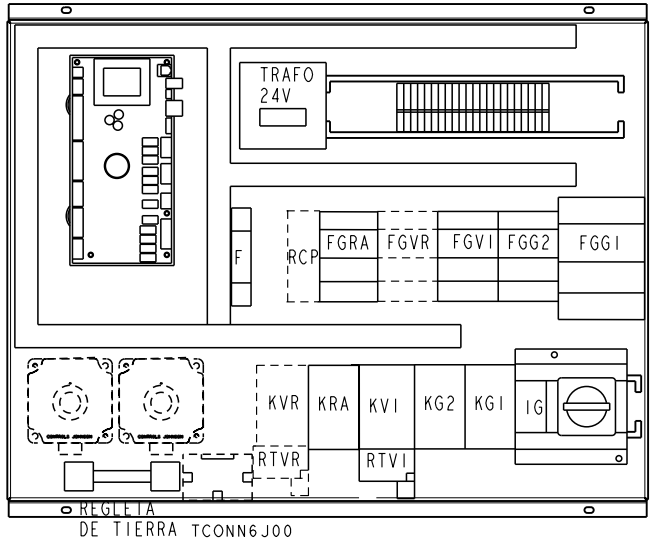

BCP-140

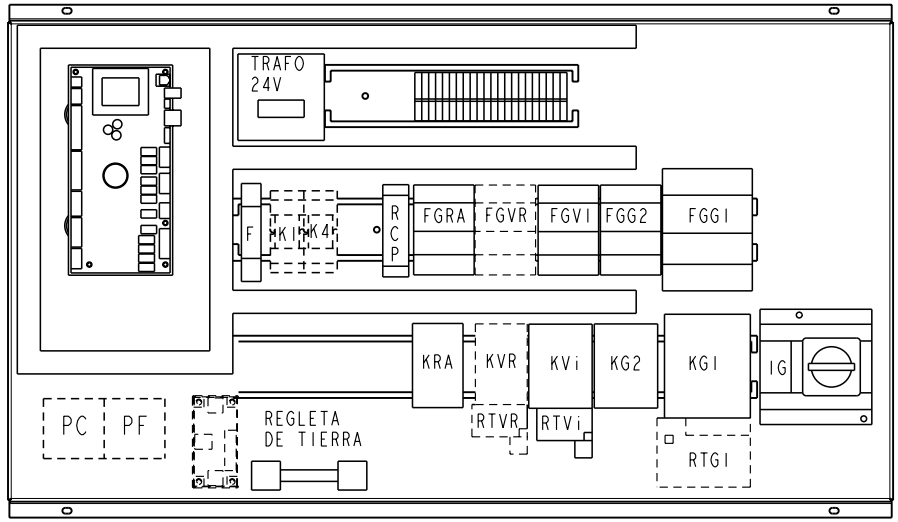

BCP-180

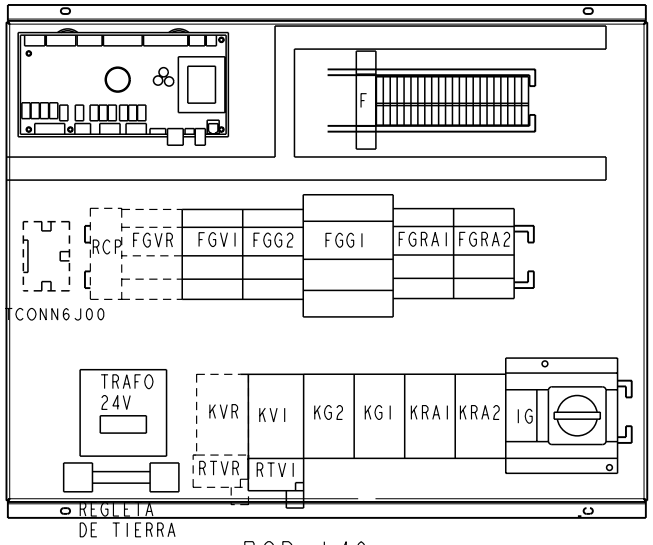

BCP-140
(2 ETAPAS DE RESISTENCIAS)

MODICADO POR: MODIFIÉ PAR: MODIFIED BY:	C.R.G.	FECHA: DATE: DATE:	05/03/2015	SERIE :	BCP	MODELO: MODELE:	140-180 _	GRUPO DE DESHUMECTACION POR BOMBA DE CALOR OPCIONALES: BATERIA AGUA CALIENTE. INTERCAMBIADOR PISCINA. REG. CIAT-POOL.	2 COMPRESORES/2 CIRCUITOS 2 COMPRESSEURS/2 CIRCUITS 2 COMPRESSORS/2 CIRCUITS
MODIFICACION: MODIFICATION:	SONDA T+H EXTERIOR - OPC A _			Vº Bº		NP:	77140D3-02	_ _ _	PAGINA PAGE: / TENSION VOLTAGE
SUSTITUYE A: REMPLACE: TAKE:	77140D1-01	SUSTITUIDO POR: REMPLACÉ PAR: TAKE BY:	_			NF:	_	_ _ _	15/16 / 400/3/50

IMPLANTACION DE PLETINA
IMPLANTATION DE PLATINE
ELECTRICAL PANEL LOCATION

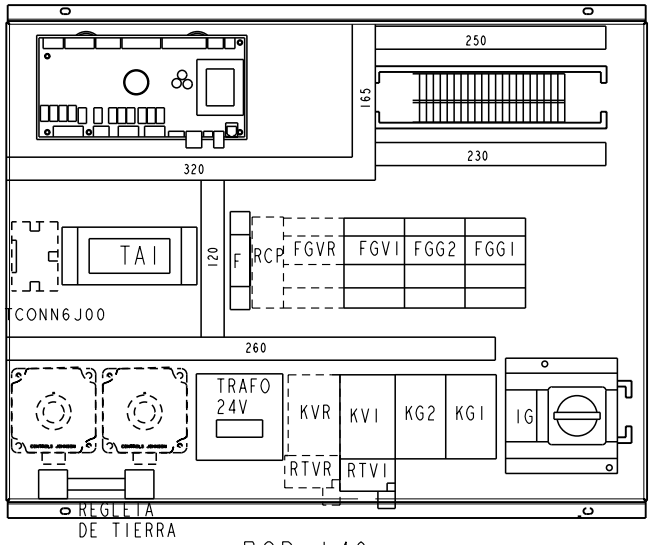

BCP-140

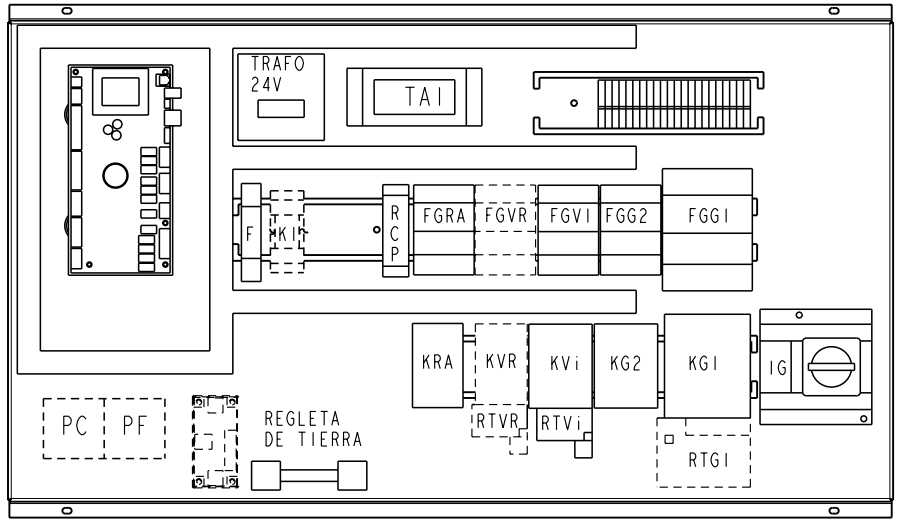

BCP-180

(OPT.ANTIHIELO)

MODICADO POR: MODIFIÉ PAR: MODIFIED BY:	C.R.G.	FECHA: DATE: DATE:	05/03/2015	SERIE :	BCP	MODELO: MODELE:	140-180 _	GRUPO DE DESHUMECTACION POR BOMBA DE CALOR OPCIONALES: BATERIA AGUA CALIENTE. INTERCAMBIADOR PISCINA. REG. CIAT-POOL.	2 COMPRESORES/2 CIRCUITOS 2 COMPRESSEURS/2 CIRCUITS 2 COMPRESSORS/2 CIRCUITS
MODIFICACION: MODIFICATION:	SONDA T+H EXTERIOR - OPC A _			Vº Bº		NP:	77140D3-02	_ _ _	PAGINA PAGE / TENSION VOLTAGE
SUSTITUYE A: REMPLACE: TAKE:	77140D1-01	SUSTITUIDO POR: REMPLACÉ PAR: TAKE BY:	_			NF:	_	_ _ _	16/16 / 400/3/50